5. Гарантийные обязательства.

Гарантийный срок эксплуатации сетевой видеокамеры - 24 месяца с даты продажи.
При отсутствии отметки о дате продажи гарантийный срок исчисляется от даты выпуска.
Гарантийные обязательства недействительны, если причиной неисправности видеокамеры являются:
- умышленная порча;
- пожар, наводнение, стихийные бедствия;
- аварии в сети питания;
- неправильное подключение сетевой видеокамеры (ошибка в схеме соединения),
- механические повреждения.

Дата выпуска_____ Дата продажи_____

МП МП

ИЗГОТОВИТЕЛЬ:
ООО «Видео системы «Оникс»
Россия, г. Москва.

www.cctvonyx.ru

ПАСПОРТ

2Мп антивандальная купольная IP-камера

POE день/ночь

CO-PRO-i20DS2IRPV-0010

1.Назначение.

Сетевая видеокамера CO-PRO-i20DS2IRPV-0010 используется в IP системах и предназначена для круглосуточного видеонаблюдения.

2.Технические характеристики.

Камера	CO-PRO-i20DS2IRPV-0010
Тип матрицы	1/2.7" CMOS OmniVision OV2715
Процессор	GM8128 + NVP2400
Разрешающая способность, Мп	2Мп
Размеры кадра (Pixel)	1920x1080, 1280x1024, 1280x720, 720x480, 640x480, 320x240
Минимальная освещенность, Люкс	0,01 Люкс (B/W) , 0,1 Люкс (Color)
ИК подсветка, м	20

Видеокодек	H.264/ M-JPEG/ MPEG4
Электронный затвор	AES. Manual 1/30~1/50,000.
Слот для карты памяти	microSDHC до 32Гб (Class 4/Class 6)
Отношение сигнал/шум, дБ	48
Функции	
День/Ночь	Убираемый ИК фильтр. Авто/Вкл/Выкл/Таймер
Автоматическая регулировка усиления	AGC (1-100)
Баланс белого	AWB, MWB
Режим накопления	Sens-Up x4,x2
Расширение динамического диапазона	N-WDR Регулируемый (мин,средн,макс)
Компенсация фоновой засветки	BLC (4 степени с зонированием)
Инверсия ярких засветок	HLC (4 степени с зонированием)
Подавление шумов	3DNR
Подавление мерцания	50Hz,60Hz
Равномерность освещения по кадру	Да (LSC)
Детектор движения	Есть, 3 зоны
Маскирование зон	Есть
Интеллектуальные детекторы	Кражи, Перенаправление, Закрытия, Расфокусировки
Реакции на событие	По расписанию или детектору движения, по интеллектуальному детектору, по заполнению microSD, по переходу День/Ночь. Отправляется сообщение на FTP, E-MAIL, SD карту памяти, NAS.
Предзапись / послезапись , сек	5 / 30
Регулировки изображения	Яркость, контрастность, насыщенность, резкость
Антитуман, увеличение контраста	Антитуман (Defog)
Сеть	
Скорость передачи, к/с	30fps 1920x1080, 30fps 1280x1024
Сетевые потоки (Количество/Разрешение)	2п / 1920x1080,1280x800
Безопасность соединения	Защита паролем
Канал передачи данных	Ethernet, RJ45 (10/ 100 Base-T), BNC (1В, 75 Ом)
Протоколы	IPv4, ARP, TCP, UDP, ICMP, DHCP, NTP, DDNS, SMTP, FTP, HTTP, CIFS, PPPoE, UPnP, RTP, RTSP, RTCP, ONVIF
Управление битрейтом	VBR, CBR (до 10Mbit)
Объектив, PTZ	
Фокусное расстояние, мм	2.8 - 12
Крепление объектива	Встроенное
Управление диафрагмой	DirectDrive
F число	F1.4
Углы обзора, град.	Горизонталь 93°~28,7°, Вертикаль 53°~16,2°
Общие параметры	
Потребляемый ток, макс/мин, А	0.75
Напряжение питания, В ,	DC12V, 9Вт

Потребляемая мощность, Вт	
Тип PoE, Потребляемая мощность, Вт	PoE (IEEE 802.3af), 9Вт
Класс защиты, IPxx	IP66, IK10
Диапазон рабочих температур, °C	-10°C ~ +50°C
Вес, г	1260
Размеры, мм	144мм (D) x 116мм (H)

3. Размеры,мм

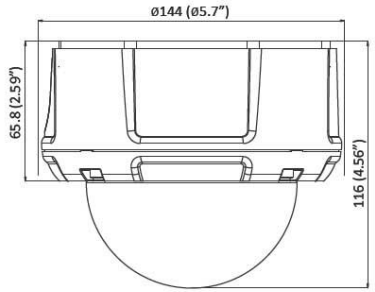

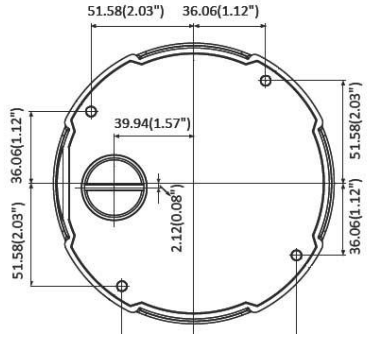
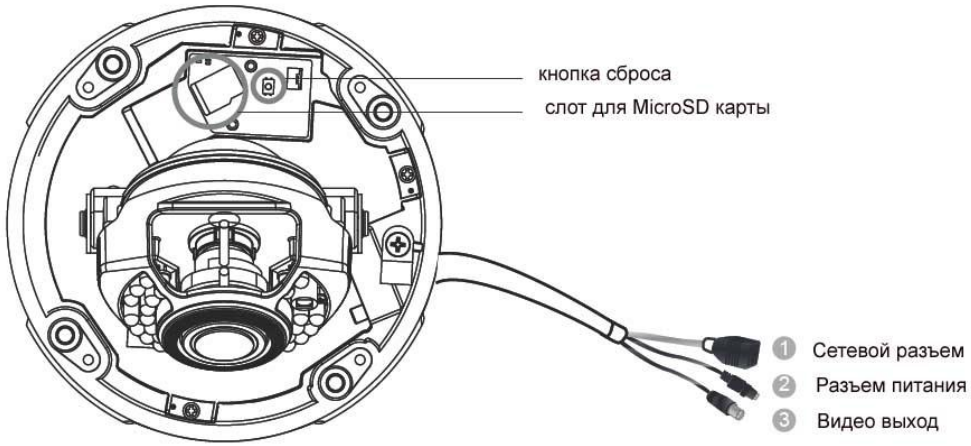
4. Назначение элементов